CK

Tutti i modelli di Pompe della Serie CK sono disponibili con certificazione Atex, su richiesta.

Upon request, all models of CK pumps series are available with ATEX certification"

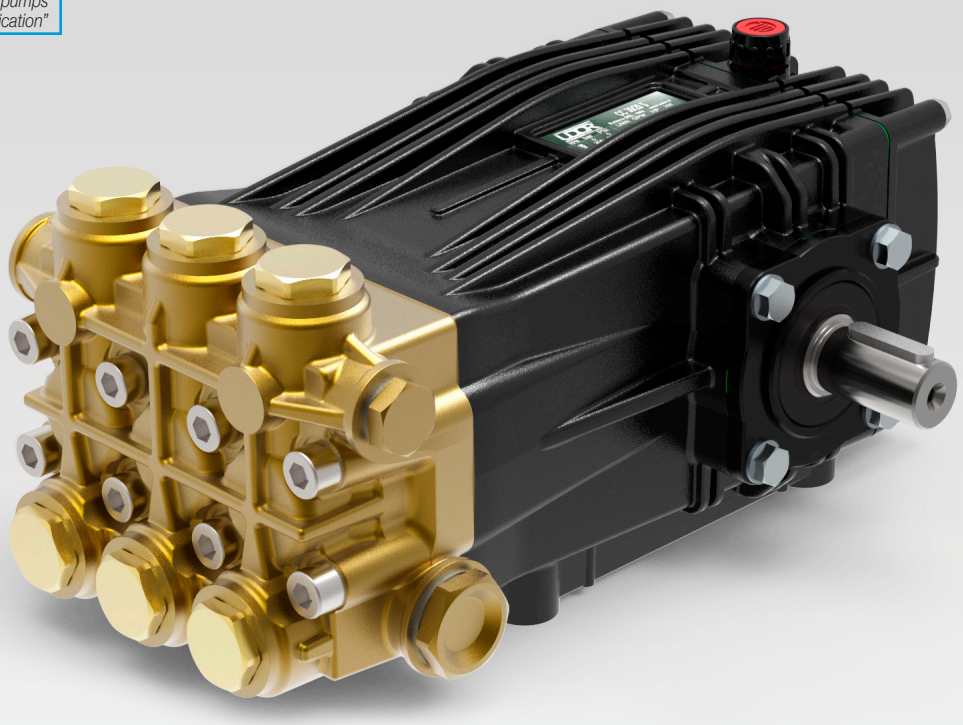

RPM	CODICE *CODE*	MODELLO *MODEL*	PORTATA *FLOW*		PRESSIONE *PRESSURE*		POTENZA *POWER*		PESO *WEIGHT*	PRESA DI FORZA *SHAFT TYPE*
			l/min	GPM	bar	PSI	HP	kW	Kg	
1450	294000	CKC 17/36 S	17.0	4.5	350	5075	15.3	11.4	18.6	S - Albero MASCHIO 24 mm DX *S - MALE Shaft 24 mm RIGHT*
	294200	CKC 21/36 S	21.0	5.5	350	5075	18.8	14.0	18.6	
1750	294700	CKD 3.5/51 S	13.4	3.5	350	5075	12.0	9.0	18.6	
	294600	CKD 4.5/51 S	17.0	4.5	350	5075	15.3	11.4	18.6	
	294400	CKD 6.0/51 S	22.7	6.0	350	5075	20.4	15.2	18.6	

Tutti i modelli di Pompe sono disponibili con Presa di Forza Sinistra. Nel Modello compare "-L". Esempio : CKC 17/36 S-L

All models of PUMPS are available with Left P.T.O. Shaft. Descriptions mention "-L". For example : CKC 17/36 S-L

Dimensioni d'ingombro (mm) - *Overall Dimensions (mm)*

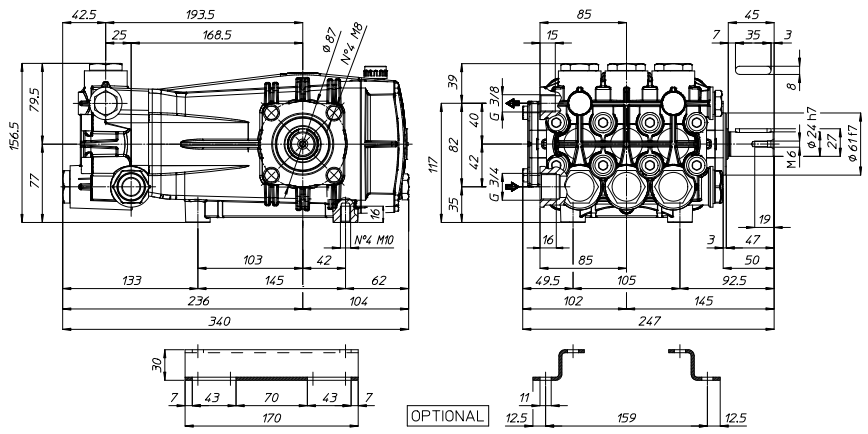

294000

PUMP CKC 17/36 S

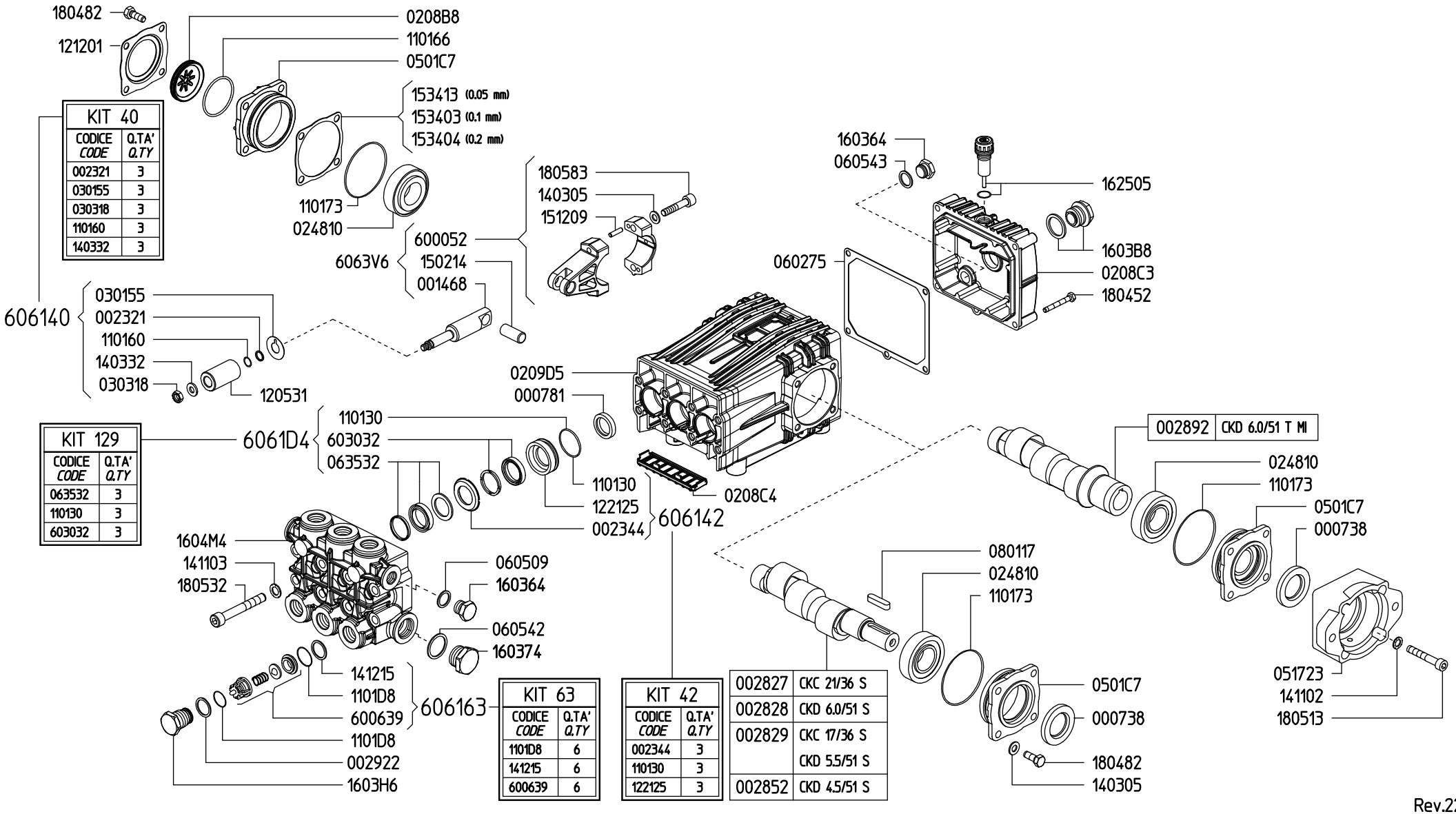

KIT 40	
CODICE CODE	Q.TA' Q.TY
002321	3
030155	3
030318	3
110160	3
140332	3

KIT 129	
CODICE CODE	Q.TA' Q.TY
063532	3
110130	3
603032	3

KIT 63	
CODICE CODE	Q.TA' Q.TY
1101D8	6
141215	6
600639	6

KIT 42	
CODICE CODE	Q.TA' Q.TY
002344	3
110130	3
122125	3

002827	CKC 21/36 S
002828	CKD 6.0/51 S
002829	CKC 17/36 S
	CKD 5.5/51 S
002852	CKD 4.5/51 S